STANLEY®

FATMAX®

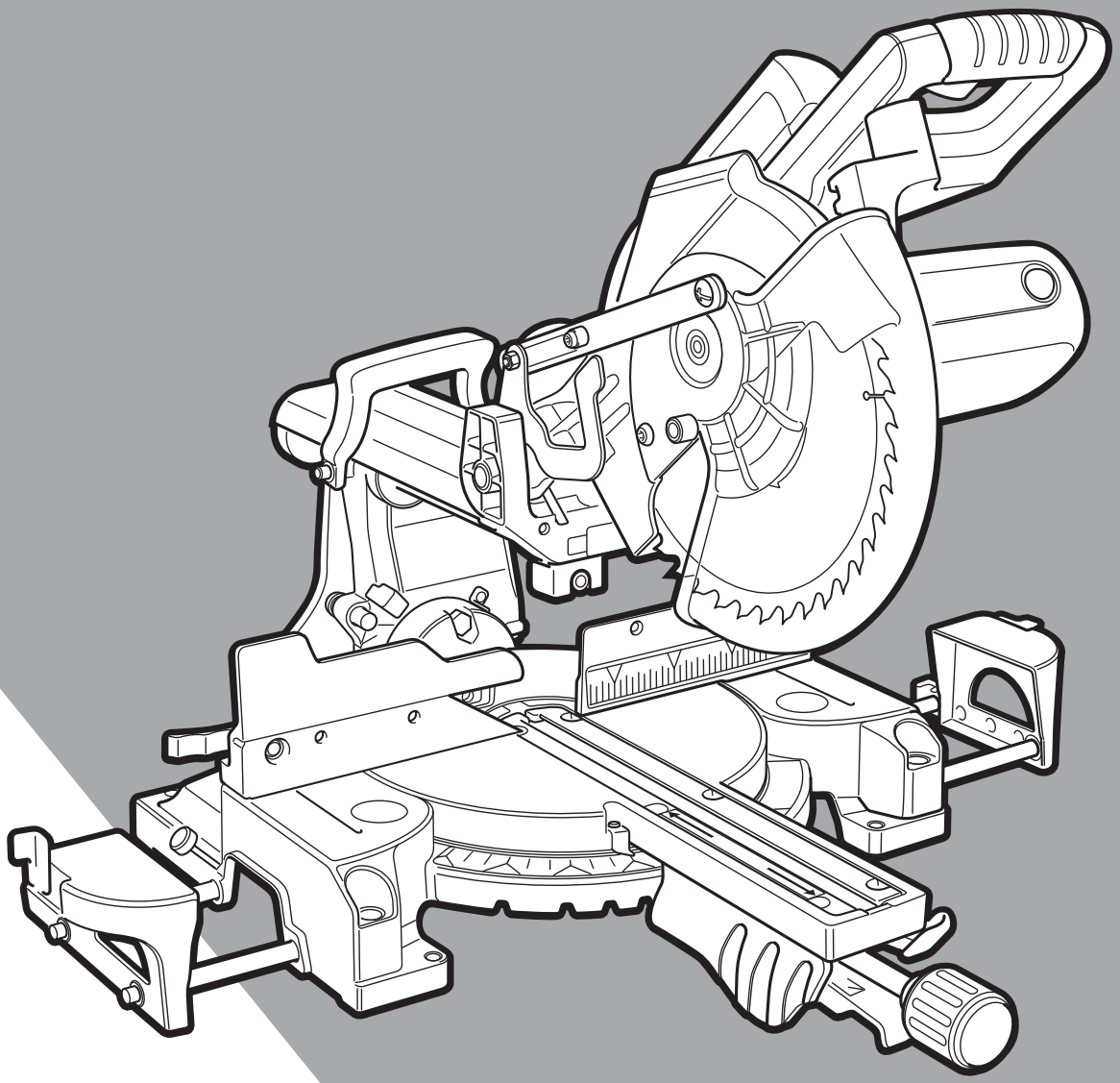

402113-77 RO

Traducere a instrucţiunilor originale

www.stanley.eu

FME720

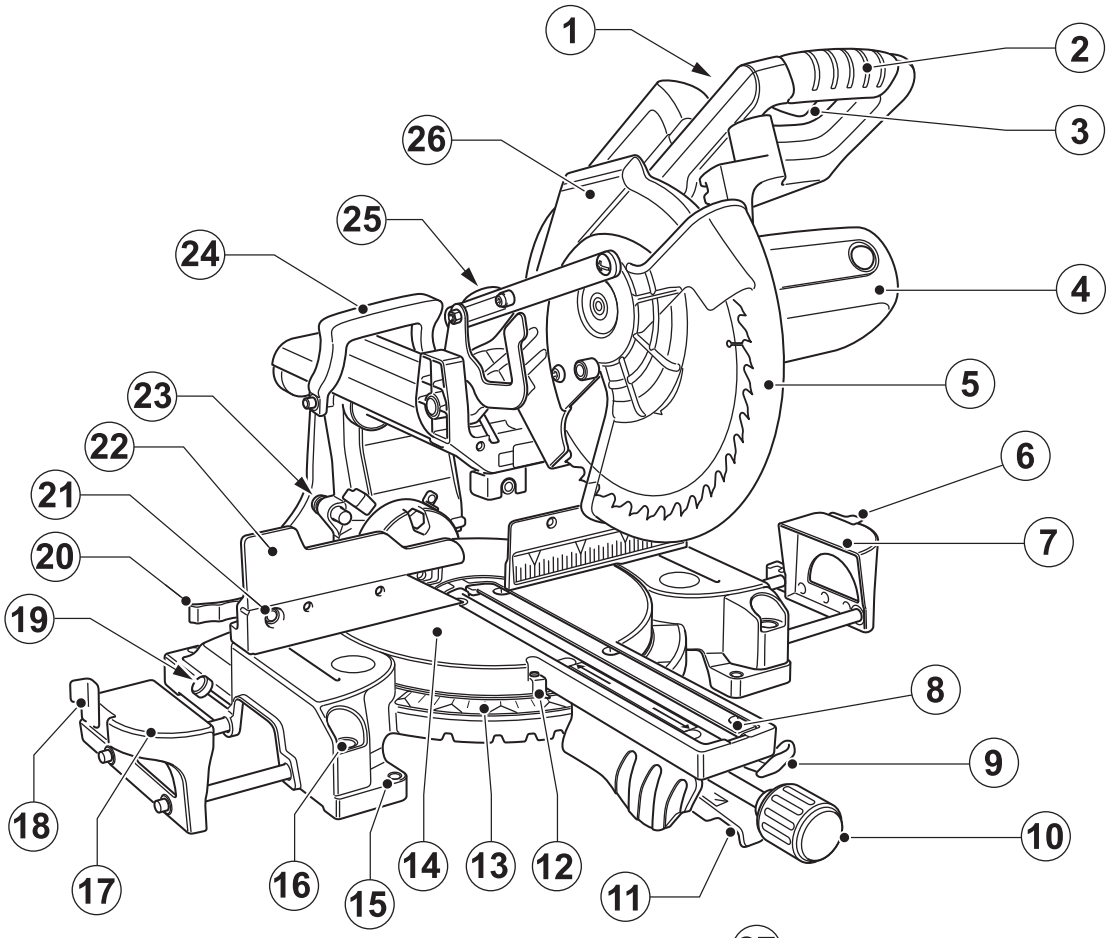
1
2
3
4
5
6
7
8
9
10
11
12
13
14
15
16
17
18
19
20
21
22
23
24
25
26

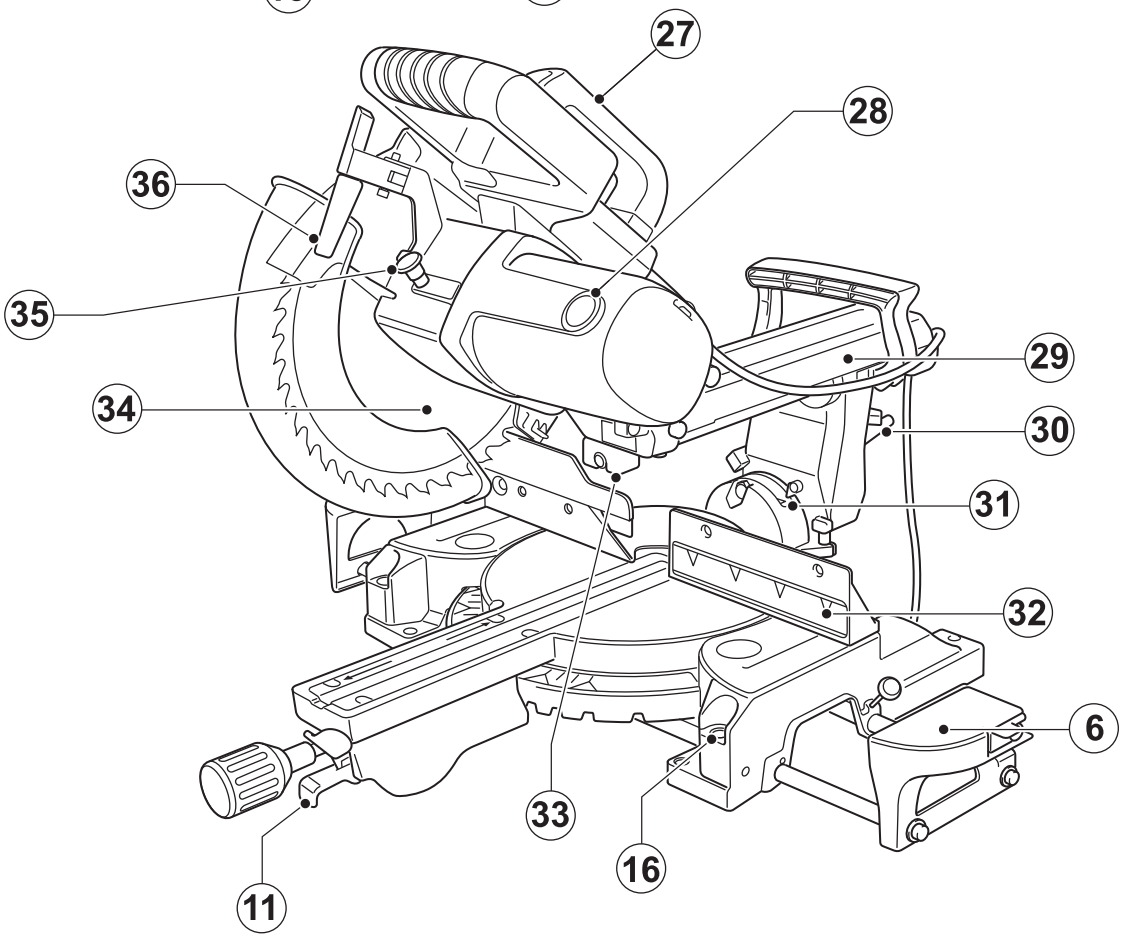
27
28
29
30
31
32
6
33
16
11
34
35
36

A

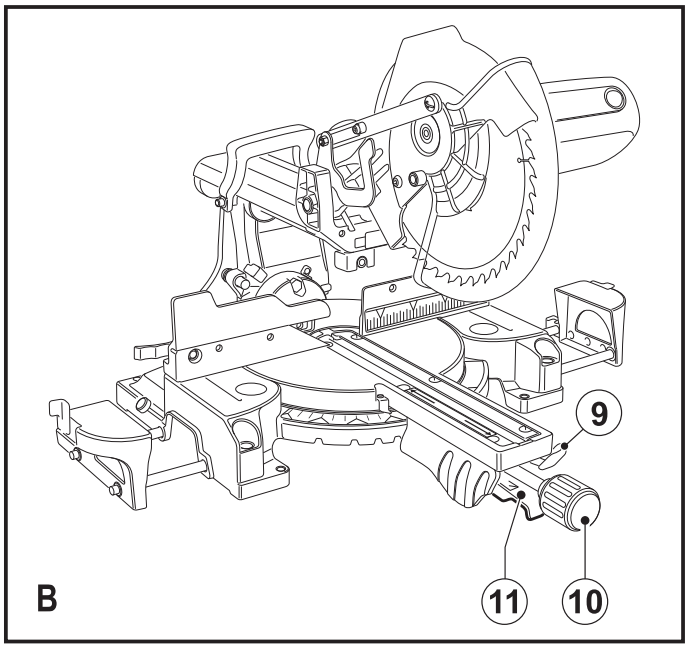
9
11
10
B

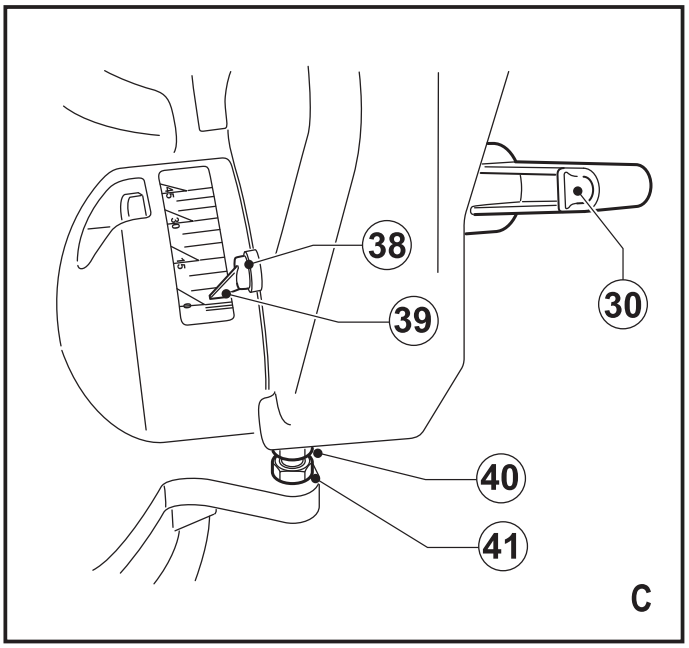
38
39
30
40
41
C

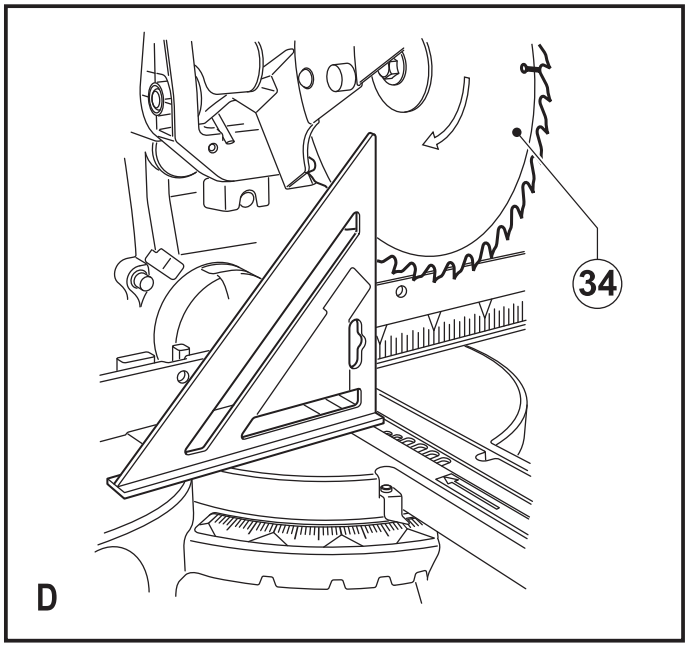
34
D

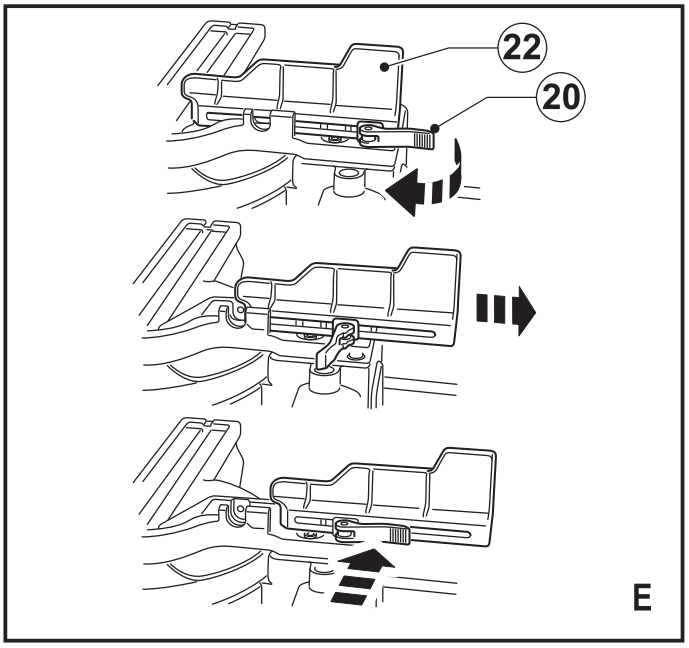
22
20
E

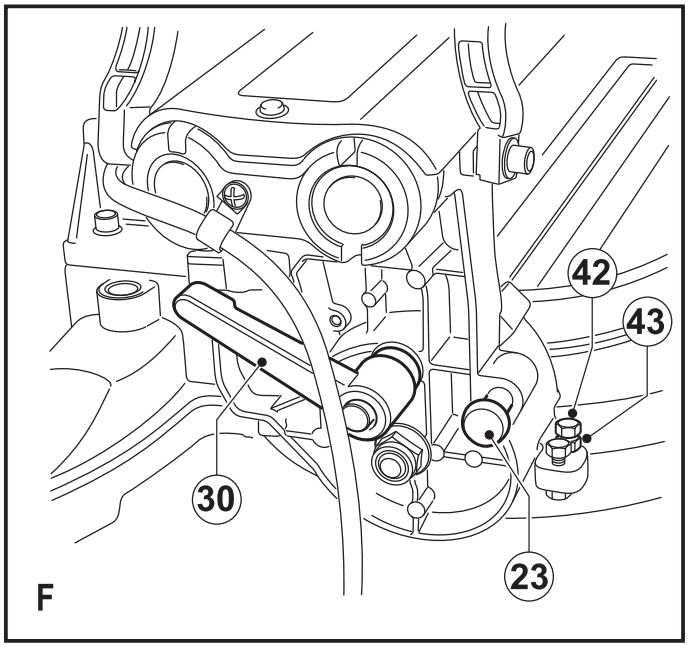
42
43
30
23
F

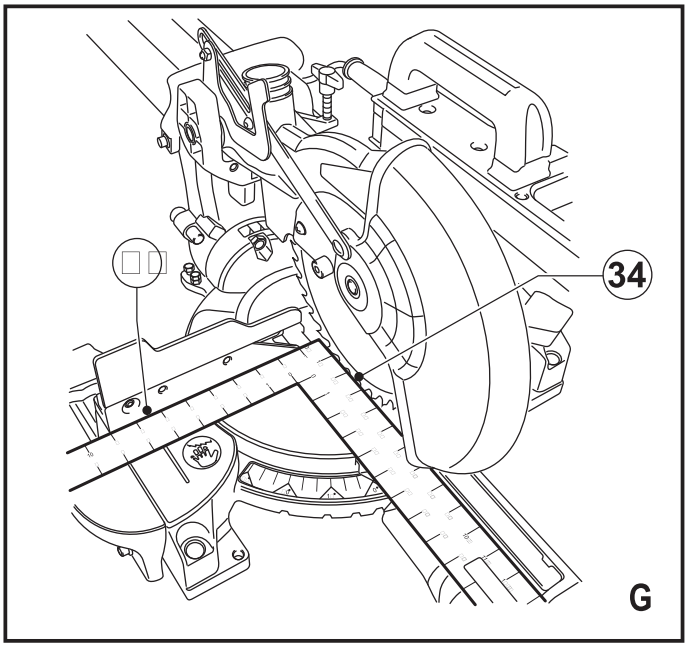
34
G

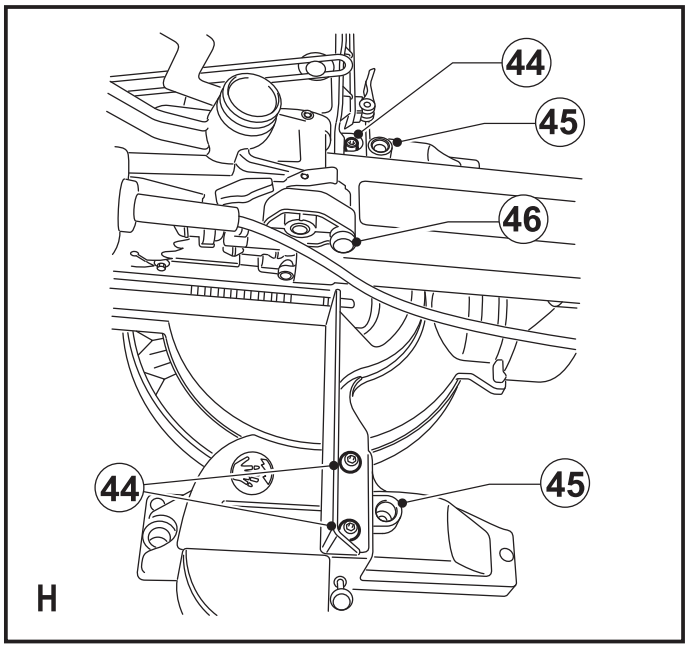
44
45
46
44
45
H

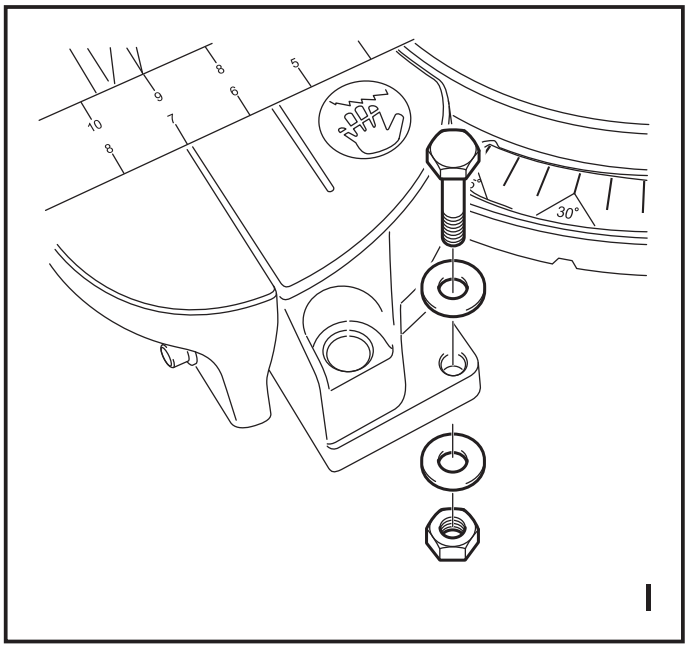
10
9
8
7
6
5
30°
I

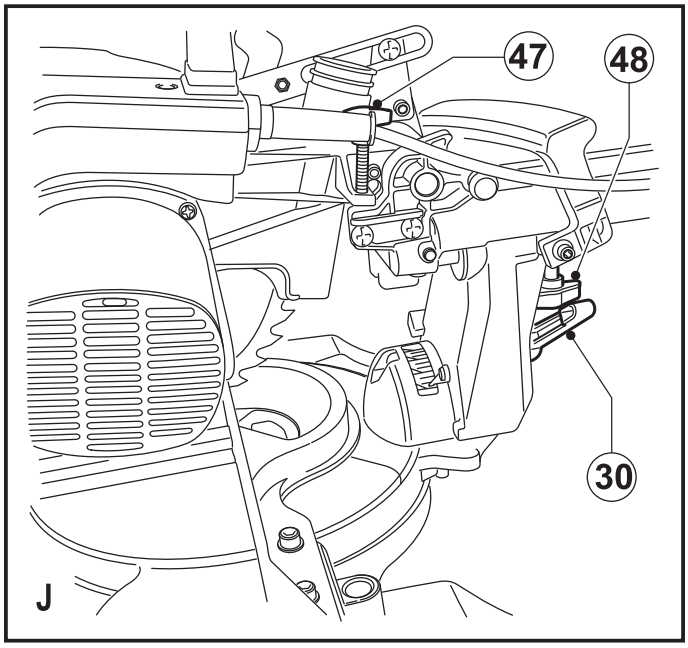
47
48
30
J

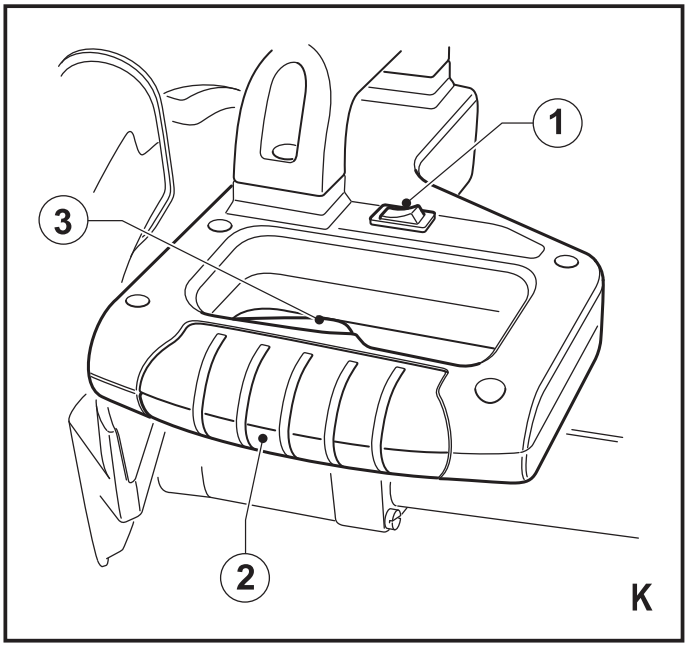
1
3
2
K

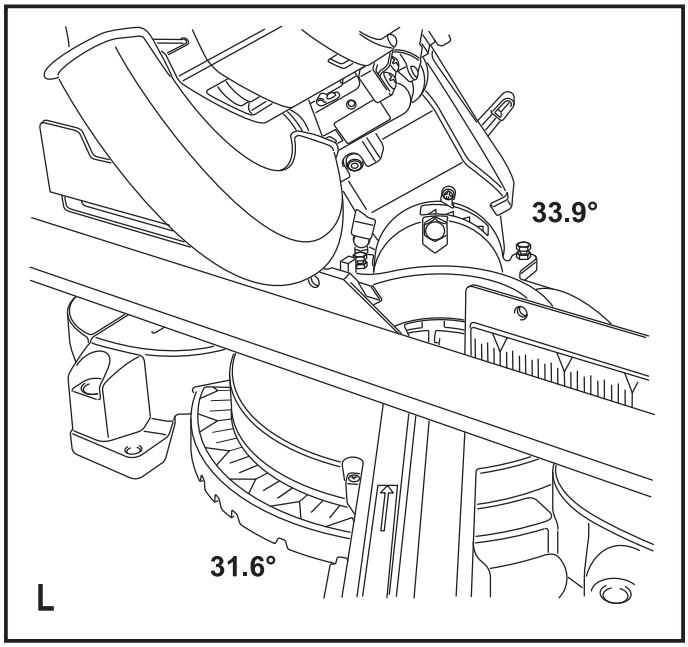
33.9°
31.6°
L

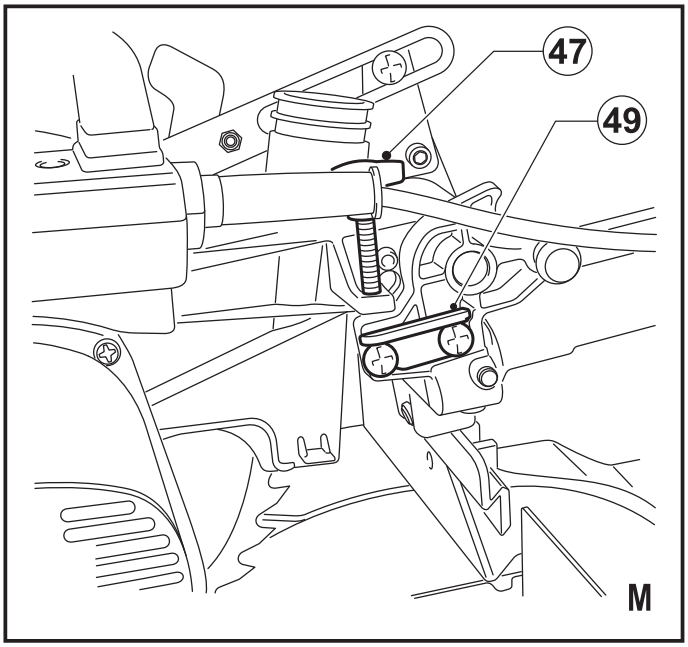
47
49
M

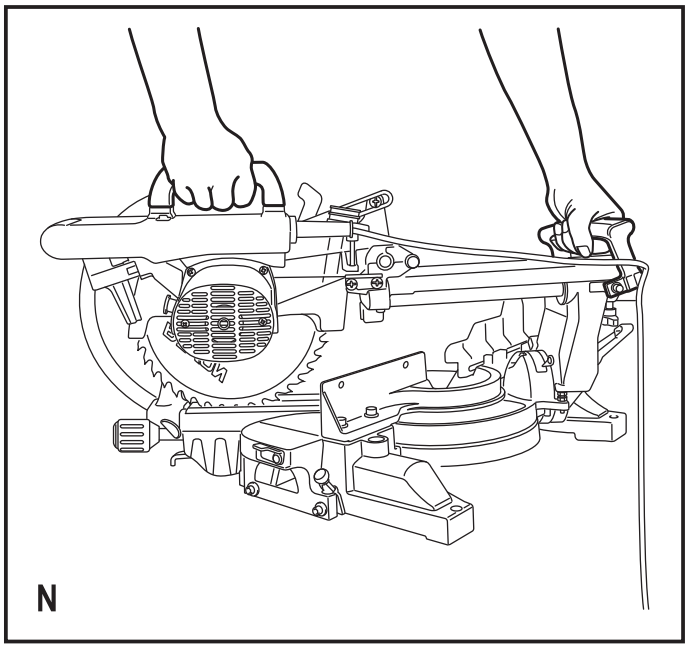
N

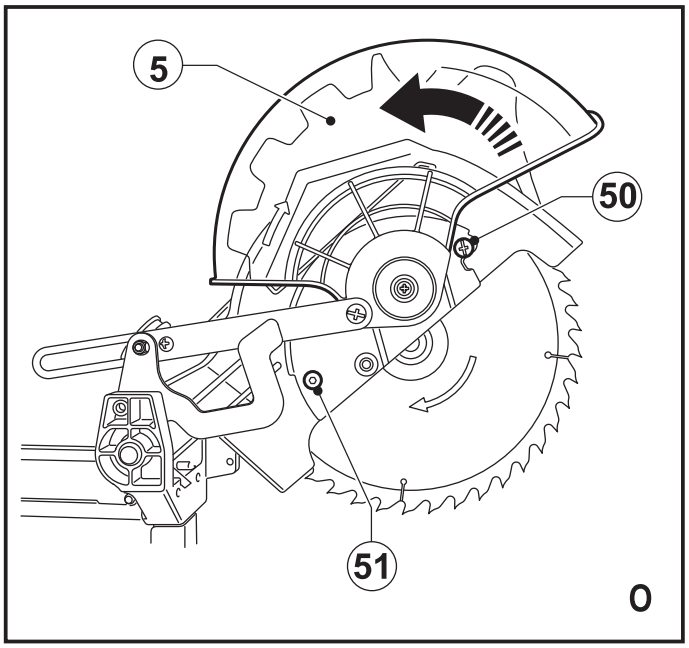
5
50
51
O

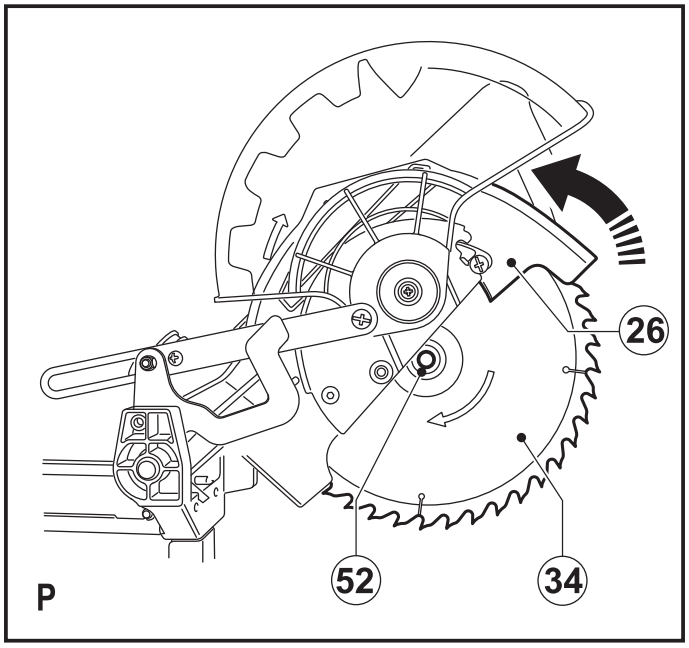
26
52
34
P

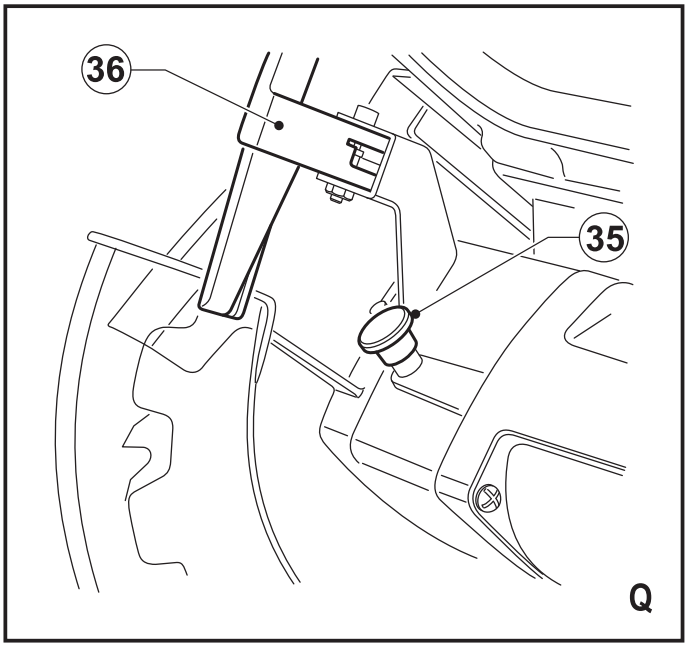
36
35
Q

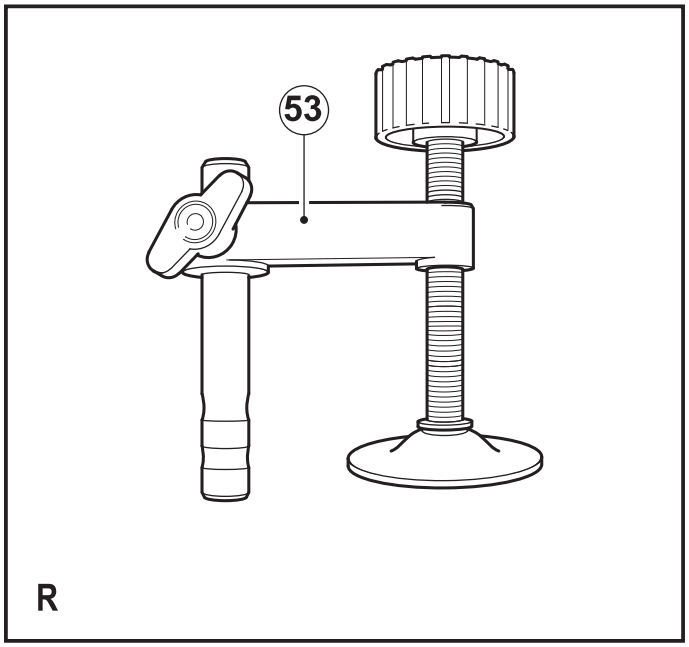
53
R

Destinaţia de utilizare

Ferăstrăul circular cu funcţie de culisare Stanley Fat Max a fost conceput exclusiv pentru tăierea lemnului, a materialelor plastice şi a metalelor neferoase. Această unealtă este destinată utilizatorilor profesionişti şi privaţi, neprofesionişti.

Instrucțiuni de siguranță

Avertizări generale de siguranţă privind uneltele electrice

Avertisment! Citiţi toate avertizările de siguranţă şi toate instrucţiunile. Nerespectarea avertizărilor şi a instrucţiunilor enumerate în continuare poate conduce la electrocutare, incendii şi/sau vătămări grave.

Păstraţi toate avertizările şi instrucţiunile pentru consultare ulterioară. Termenul „unealtă electrică" din toate avertizările enumerate mai jos se referă la unealta electrică (cu cablu) alimentată de la reţeaua principală de energie sau la unealta electrică (fără cablu) alimentată de la acumulator.

1. **Siguranţa în zona de lucru**

a. **Păstraţi zona de lucru curată şi bine iluminată.** Zonele dezordonate sau întunecate înlesnesc accidentele.

b. **Nu utilizaţi uneltele electrice în atmosferă inflamabilă, cum ar fi în prezenţa lichidelor, gazelor sau pulberilor explozive.** Uneltele electrice generează scântei ce pot aprinde pulberile sau vaporii.

c. **Ţineţi la distanţă copiii şi persoanele din jur în timp ce operaţi o unealtă electrică.** Distragerea atenţiei poate conduce la pierderea controlului.

2. **Siguranţa electrică**

a. **Ştecherele uneltelor electrice trebuie să se potrivească cu priza. Nu modificaţi niciodată ştecherul în vreun fel. Nu folosiţi adaptoare pentru ştechere împreună cu uneltele electrice împământate (legate la masă).** Ştecherele nemodificate şi prizele compatibile vor reduce riscul de electrocutare.

b. **Evitaţi contactul corpului cu suprafeţele împământate precum ţevi, radiatoare, cuptoare şi frigidere.** Există un risc sporit de electrocutare în cazul în care corpul dvs. este împământat sau legat la masă.

c. **Nu expuneţi uneltele electrice la ploaie sau umiditate.** Apa pătrunsă într-o unealtă electrică va spori riscul de electrocutare.

d. **Nu manipulaţi necorespunzător cablul. Nu utilizaţi niciodată cablul pentru transportarea, tragerea sau scoaterea din priză a uneltei electrice. Ţineţi cablul departe de căldură, ulei, muchii ascuţite sau componente în mişcare.** Cablurile deteriorate sau încurcate sporesc riscul electrocutării.

e. **Atunci când operaţi o unealtă de lucru în aer liber, utilizaţi un prelungitor pentru exterior.** Utilizarea unui cablu adecvat pentru exterior reduce riscul de electrocutare.

f. **În cazul în care operarea unei unelte electrice într-un spaţiu cu umiditate nu poate fi evitată, utilizaţi o alimentare cu dispozitiv de protecţie la curent rezidual (RCD).** Utilizarea unui dispozitiv RCD reduce riscul electrocutării.

3. **Siguranţa corporală**

a. **Fiţi precauţi, fiţi atenţi la ceea ce faceţi şi respectaţi regulile de bun simţ atunci când operaţi o unealtă electrică. Nu utilizaţi o unealtă electrică atunci când sunteţi obosiţi sau când vă aflaţi sub influenţa drogurilor, alcoolului sau medicaţiei.** Un moment de neatenţie în timpul operării uneltelor electrice poate conduce la vătămări corporale grave.

b. **Utilizaţi echipamentul de protecţie corporală. Purtaţi întotdeauna ochelari de protecţie.** Echipamentul de protecţie precum măştile anti-praf, încălţămintea de siguranţă antiderapantă, căştile sau dopurile pentru urechi utilizate pentru anumite condiţii de lucru vor reduce vătămările corporale.

c. **Preîntâmpinaţi pornirea accidentală. Asiguraţi-vă că întrerupătorul se află în poziţia oprit înainte de conectarea la sursa de alimentare şi/sau la acumulator, înainte de ridicarea sau transportarea uneltei.** Transportarea uneltelor electrice ţinând degetul pe întrerupător sau alimentarea cu tensiune a uneltelor electrice ce au întrerupătorul în poziţia pornit înlesnesc producerea accidentelor.

d. **Îndepărtaţi orice cheie sau cleşte de reglare înainte de a porni unealta electrică.** O cheie sau un cleşte rămas ataşat la o componentă rotativă a uneltei electrice poate conduce la vătămări corporale.

e. **Nu vă întindeţi pentru a apuca unealta de lucru. Menţineţi-vă întotdeauna stabilitatea şi echilibrul.** Acest lucru permite un control mai bun al uneltei electrice în situaţii neaşteptate.

f. **Îmbrăcaţi-vă corespunzător. Nu purtaţi îmbrăcăminte largă sau bijuterii. Feriţi-vă părul, îmbrăcămintea şi mănuşile de componentele în mişcare.** Îmbrăcămintea largă, bijuteriile sau părul lung pot fi prinse în componentele în mişcare.

g. **În cazul în care dispozitivele prezintă posibilitatea conectării de accesorii pentru aspiraţia şi colectarea prafului, asiguraţi-vă că aceste accesorii sunt conectate şi utilizate în mod corespunzător.** Utilizarea dispozitivelor de colectare a prafului poate reduce pericolele impuse de existenţa acestuia.

4. **Utilizarea şi îngrijirea uneltelor electrice**

a. **Nu forţaţi unealta electrică. Utilizaţi unealta electrică adecvată pentru aplicaţia dumneavoastră.** Unealta de lucru adecvată va efectua lucrarea mai bine şi în mod mai sigur, în ritmul pentru care a fost concepută.

b. **Nu utilizaţi unealta electrică în cazul în care întrerupătorul nu comută în poziţia pornit şi oprit.** Orice unealtă electrică ce nu poate fi controlată cu ajutorul întrerupătorului este periculoasă şi trebuie să fie reparată.
c. **Deconectaţi ştecherul de la sursa de alimentare şi/ sau acumulatorul de la unealta electrică înaintea efectuării oricăror reglaje, modificării accesoriilor sau depozitării uneltelor electrice.** Aceste măsuri preventive de siguranţă reduc riscul pornirii accidentale a uneltei electrice.
d. **Nu depozitaţi uneltele electrice în stare inactivă la îndemâna copiilor şi nu permiteţi persoanelor nefamiliarizate cu unealta de lucru sau cu aceste instrucţiuni să o utilizeze.** Uneltele electrice sunt periculoase în mâinile utilizatorilor neinstruiţi.
e. **Efectuaţi întreţinerea uneltelor electrice. Verificaţi alinierea necorespunzătoare sau blocarea componentelor în mişcare, ruperea componentelor şi orice altă stare ce ar putea afecta operarea uneltelor electrice. În cazul deteriorării, aveţi în vedere repararea uneltei electrice înainte de utilizare**. Multe accidente sunt cauzate de unelte electrice întreţinute necorespunzător.
f. **Păstraţi uneltele de tăiat ascuţite şi curate.** Este puţin probabil ca uneltele de tăiat cu tăişuri ascuţite şi întreţinute în mod corespunzător să se blocheze, acestea fiind mai uşor de controlat.
g. **Utilizaţi unealta electrică, accesoriile şi capetele uneltei etc. conform acestor instrucţiuni, ţinând cont de condiţiile de lucru şi de lucrarea ce trebuie să fie efectuată.** Utilizarea uneltei de lucru pentru operaţii diferite de cele conforme destinaţiei de utilizare ar putea conduce la situaţii periculoase.

5. **Repararea**
a. **Prevedeţi repararea uneltei de lucru de către o persoană calificată, folosind exclusiv piese de schimb identice.** Astfel, vă asiguraţi că este păstrată siguranţa uneltei electrice.

Avertizări suplimentare de siguranţă privind uneltele electrice

Avertisment! Avertizări suplimentare de siguranţă pentru ferăstraie circulare.

- Nu utilizaţi lame de ferăstrău crăpate, îndoite, deteriorate sau deformate.
- Înlocuiţi inserţia mesei când se uzează.
- Nu utilizaţi discuri de diametru mai mare sau mai mic decât cel recomandat. Pentru dimensionarea adecvată a discurilor, consultaţi specificaţiile tehnice. Utilizaţi exclusiv discurile menţionate în acest manual, ce respectă standardul EN 847-1.
- Nu utilizaţi lame de mare viteză din oţel (HSS).
- Purtaţi mănuşi atunci când manipulaţi lamele de ferăstrău sau materiale aspre (lamele trebuie să fie transportate într-un suport adecvat atunci când este posibil).
- Utilizaţi sacul de praf din dotare când tăiaţi lemne.
- **Ţineţi unealta electrică de suprafeţele izolate pentru prindere atunci când efectuaţi o operaţie în care accesoriul de debitat poate atinge cabluri ascunse sau propriul cablu de alimentare.** Tăierea unui cablu sub tensiune de către accesoriul de debitat ar putea determina scurgerea curentului în componentele metalice expuse ale uneltei electrice şi ar putea electrocuta operatorul
- **Utilizaţi cleşti sau o altă modalitate practică de a fixa şi sprijini piesa de prelucrat pe o platformă stabilă.** Ţinând piesa de prelucrat în mână sau sprijinită de corp, aceasta va fi instabilă şi poate conduce la pierderea controlului.

Avertisment! Atingerea sau inhalarea pulberilor rezultate în urma aplicaţiilor de şlefuire poate pune în pericol sănătatea operatorului şi a persoanelor din jur. Purtaţi o mască antipraf special concepută pentru protejarea împotriva pulberilor şi fumurilor şi asiguraţi-vă că persoanele din zona de lucru sau cele care pătrund în zona de lucru sunt, de asemenea, protejate.

- Luaţi în considerare utilizarea unor lame cu zgomot redus, special concepute.
- Selectaţi lama corectă pentru materialul de debitat.
- Acest ferăstrău circular cu funcţie de culisare Black&Decker a fost conceput pentru tăierea lemnului, a materialelor plastice şi exclusiv a metalelor neferoase.
- Nu utilizaţi această unealtă fără ca apărătoarea să fie montată pe poziţie. Nu utilizaţi utilajul în cazul în care apărătoarea nu funcţionează sau nu este întreţinută în mod corespunzător.
- Asiguraţi-vă că braţul este bine fixat atunci când efectuaţi tăieturi oblice.
- Înainte de fiecare tăietură, asiguraţi-vă că unealta este stabilă.
- Ţineţi mânerele uscate, curate şi lipsite de ulei şi unsoare.
- Ţineţi zona din jurul utilajului bine întreţinută şi liberă de materiale nefolositoare, de ex. aşchii sau bucăţi rezultate în urma debitării.
- Asiguraţi-vă ca utilajul şi zona de lucru sunt dotate cu sistem de iluminare general sau local corespunzător.
- Nu permiteţi persoanelor neinstruite să utilizeze acest utilaj.
- Asiguraţi-vă că lama este montată corect înainte de utilizare. Asiguraţi-vă ca lama se roteşte în direcţia corectă. Păstraţi discul ascuţit.

- Asiguraţi-vă că viteza specificată pe discul de ferăstrău este cel puţin egală cu viteza specificată pe fierăstrău;
- Laserul montat nu trebuie să fie înlocuit niciodată cu un alt tip de laser. Reparaţiile asupra laserului trebuie să fie efectuate de către agenţi de reparaţii autorizaţi sau de către personalul de service Stanley Fat Max.
- Deconectaţi utilajul de la priza de alimentare înainte de a efectua orice operaţii de întreţinere sau la schimbarea lamei.
- Nu efectuaţi niciodată operaţii de curăţare, întreţinere, îndepărtare de resturi sau alte părţi ale piesei de prelucrat din zona de lucru în timp ce utilajul este în funcţiune şi atunci când capul ferăstrăului nu se află în poziţia de repaus.
- Atunci când este posibil, montaţi întotdeauna utilajul pe un banc.
- Fixaţi piesa de prelucrat. O piesă de prelucrat fixată cu un dispozitiv de prindere sau cu o menghină este mult mai sigură decât dacă este ţinută cu mâna.
- Prindeţi întotdeauna bine piesa de prelucrat. Nu lucraţi cu piese care sunt prea mici pentru a putea fi fixate deoarece, în acest caz, distanţa între mâini şi lama rotativă este prea mică. Utilizaţi întotdeauna un suport suplimentar atunci când tăiaţi piese de prelucrat lungi.
- Asiguraţi-vă că toate butoanele de blocare şi toate mânerele sunt strânse înainte de a începe orice operaţiune.
- Nu utilizaţi niciodată ferăstrăul fără inserţia mesei.
- Nu poziţionaţi niciodată mâinile în zona lamei atunci când ferăstrăul este conectat la sursa de alimentare.
- Nu încercaţi niciodată să opriţi brusc un utilaj în funcţiune prin blocarea lamei cu o unealtă sau prin alte mijloace; astfel se pot produce accidente grave neintenţionate.
- Înainte de a utiliza sau de a monta orice accesoriu, consultaţi manualul de instrucţiuni. Utilizarea improprie a unui accesoriu poate cauza deteriorări.
- Nu utilizaţi niciun fel de discuri abrazive.
- Ridicaţi lama din inserţia mesei din piesa de prelucrat înainte de a elibera întrerupătorul de pornire/oprire.
- Nu fixaţi obiecte ca pană în ventilator pentru a bloca axul motorului.
- Apărătoarea lamei de pe ferăstrău se va ridica în mod automat atunci când braţul este coborât; va coborî peste lamă atunci când braţul este ridicat. Apărătoarea poate fi ridicată manual la montarea sau demontarea lamelor de ferăstrău sau la inspectarea ferăstrăului. Nu ridicaţi manual apărătoarea lamei dacă utilajul nu este deconectat.
- Verificaţi periodic dacă fantele de aerisire a motorului sunt curate şi lipsite de aşchii.
- Nu lucraţi cu materiale ce conţin azbest. Azbestul este considerat cancerigen.
- Nu deterioraţi niciodată semnele de avertizare de pe unealta electrică.
- Nu vă aşezaţi niciodată pe unealta electrică. Pot surveni vătămări grave atunci când unealta electrică este răsturnată sau când se intră în contact cu lama ferăstrăului.
- Nu atingeţi lama ferăstrăului imediat după utilizare, lăsaţi-o să se răcească. Lama ferăstrăului devine foarte fierbinte în timpul utilizării.
- Înaintaţi cu lama ferăstrăului pe piesa de prelucrat numai atunci când unealta este pornită. În caz contrar, există pericolul de recul atunci când lama se blochează în piesa de prelucrat.
- Destinaţia de utilizare este descrisă în acest manual de instrucţiuni. Utilizarea oricărui accesoriu sau ataşament sau efectuarea oricărei operaţiuni cu această unealtă diferită de cele recomandate în prezentul manual de instrucţiuni poate implica un risc de vătămare corporală şi/sau daune materiale.
- Nu pozitionati niciodată mâinile în apropierea zonei de tăiere. Ţineţi mâinile în afara zonei ce nu trebuie să fie atinsă, ce include toată masa şi care este etichetată cu simbolurile „Nu atingeţi”.
- Pentru a evita vătămările produse de materialele proiectate, deconectaţi ferăstrăul pentru a preveni pornirea accidentală şi apoi îndepărtaţi materialele mici.
- Înainte de utilizare şi după fiecare operaţie de întreţinere, apărătoarea lamei trebuie să fie verificată pentru a vă asigura că funcţionează corespunzător. Această verificare trebuie să fie efectuată cu unealta oprită şi deconectată de la priză. Braţul trebuie să fie ridicat şi coborât pentru a vă asigura că apărătoarea acoperă lama şi că lama nu atinge apărătoarea. Dacă apărătoarea nu funcţionează corect, prevedeţi repararea uneltei dvs. electrice de către un agent de reparaţii calificat. Contactaţi serviciul clienţi Stanley Fat Max pentru a afla care este cel mai apropiat agent de service.

Riscuri reziduale.

Riscurile următoare sunt inerente în cazul utilizării ferăstraielor: Nici măcar în cazul aplicării regulamentelor de siguranţă corespunzătoare şi implementării dispozitivelor de siguranţă, anumite riscuri reziduale nu pot fi evitate. Acestea includ:

- Vătămări cauzate de atingerea componentelor în rotire/mişcare.
- Afectarea auzului.
- Riscul de accidente cauzate de componentele neacoperite ale lamei rotative a fierăstrăului.
- Risc de vătămări cauzate în momentul schimbării componentelor, discurilor sau accesoriilor.
- Riscul de strivire a degetul la deschiderea apărătorilor.
- Pericole asupra sănătăţii cauzate de inhalarea prafului rezultat în urma tăierii lemnului, în special a stejarului, fagului şi MDF.
- Vătămări cauzate de utilizarea prelungită a unei unelte. La utilizarea unei unelte pe perioade prelungite, asiguraţi-vă că faceţi pauze la intervale regulate.

Instrucţiuni suplimentare de siguranţă privind laserele

Acest laser se încadrează în clasa 1M conform cu IEC 60825-1:2007. Nu înlocuiţi o diodă laser cu una de tip diferit. În cazul în care laserul este deteriorat, prevedeţi repararea acestuia de către un agent de reparaţii autorizat. Nu utilizaţi laserul în scopuri diferite de proiecţia liniilor laser.

- Nu priviţi niciodată direct şi în mod intenţionat în fasciculul laser.
- Nu utilizaţi instrumente optice pentru a privi fasciculul laser.
- Nu instalaţi unealta în locuri unde fasciculul laser poate trece la nivelul capului persoanelor.
- Nu lăsaţi copiii să se apropie de laser.

Avertisment! Evitaţi contactul direct cu ochii. Laserul emis atunci când ghidajul laser este pornit. Evitaţi contactul direct cu ochii. Deconectaţi întotdeauna ferăstrăul circular de la sursa de curent înainte de efectuarea oricăror reglaje.

- Un indicator laser nu este o jucărie şi nu trebuie să fie lăsat la îndemâna copiilor. Utilizarea necorespunzătoare a acestui aparat poate conduce la vătămări ireparabile ale ochilor.
- Orice reglaj efectuat pentru mărirea puterii laserului este interzis. Nu se acceptă răspundere pentru daune ca urmare a nerespectării acestor instrucţiuni de siguranţă.
- La utilizarea indicatorului laser, nu îndreptaţi fasciculul laser spre persoane şi/sau suprafeţe reflectante. Chiar şi un fascicul laser cu o intensitate mai mică poate cauza vătămarea ochilor. Prin urmare, nu priviţi direct în fasciculul laser.
- Indicatorul laser nu include componente ce pot fi reparate. Nu desfaceţi carcasa deoarece acest lucru va anula garanţia.

Siguranţa terţilor

- Acest aparat nu este destinat utilizării de către persoane (inclusiv copii) cu capacităţi fizice, senzoriale sau mentale reduse sau de către persoane lipsite de experienţă şi cunoştinţe, cu excepţia cazurilor în care acestea au fost supravegheate şi instruite cu privire la utilizarea aparatului de către o persoană responsabilă pentru siguranţa lor.
- Copiii trebuie să fie supravegheaţi pentru a vă asigura că nu se joacă cu aparatul.

Vibraţiile

Valorile declarate ale emisiilor de vibraţii, menţionate în specificaţia tehnică şi în declaraţia de conformitate au fost măsurate în conformitate cu metoda standard de testare prevăzută de norma EN 60745 şi pot fi utilizate pentru compararea diverselor unelte. Valoarea declarată a emisiilor de vibraţii poate fi utilizată, de asemenea, în cadrul unei evaluări preliminare în privinţa expunerii.

Avertisment! Valoarea emisiilor de vibraţii în timpul utilizării efective a uneltei electrice poate diferi de valoarea declarată în funcţie de modalităţile de utilizare ale uneltei. Nivelul vibraţiilor poate creşte peste nivelul menţionat.

În cazul evaluării expunerii la vibraţii în scopul de a determina măsurile de siguranţă solicitate de Directiva 2002/44/CE pentru protejarea persoanelor ce folosesc periodic unelte electrice la locul de muncă, trebuie avută în vedere o estimare a expunerii la vibraţii, condiţiile efective de utilizare şi modalitatea de utilizare a uneltei, luând totodată în calcul toate componentele ciclului de operare precum perioadele în care unealta este oprită şi în care funcţionează în gol, pe lângă perioadele în care survine blocarea acesteia.

Etichetele prezente pe unealtă

Pictogramele următoare sunt afişate pe unealtă:

Avertisment! Pentru a reduce riscul vătămării, utilizatorul trebuie să citească manualul de instrucţiuni.

Purtaţi ochelari sau vizoare de protecţie.

Purtaţi echipament de protecţie pentru urechi.

Purtaţi o mască antipraf.

Acest produs nu trebuie să fie utilizat de copii cu vârsta sub 16 ani.

Zona ce nu trebuie să fie atinsă - Ţineţi degetele şi braţele la distanţă de lamele rotative ale ferăstrăului.

Purtaţi mănuşi când manipulaţi lamele de ferăstrău.

Avertisment! Radiaţia laser.

Nu priviţi în fasciculul laser.

Nu priviţi direct fasciculul laser cu ajutorul instrumentelor optice.

Studiaţi caracteristicile produsului laser.

Siguranţa electrică

Această unealtă prezintă izolare dublă; prin urmare, nu este necesară împământarea. Verificaţi întotdeauna ca alimentarea cu energie să corespundă tensiunii de pe plăcuţa cu specificaţii.

- ♦ În cazul în care cablul de alimentare este deteriorat, acesta trebuie să fie înlocuit de producător sau de către un Centru de Service Stanley Fat Max autorizat pentru a evita orice pericol.

Căderile de tensiune

Şocurile de curent la anclanşare determină căderi de tensiune pe perioade scurte. În condiţii nefavorabile de alimentare electrică, pot fi afectate şi alte echipamente. Dacă impedanţa sistemului alimentării electrice este mai mică de 0,34 Ω, este probabilă survenirea defecţiunilor.

Utilizarea unui cablu prelungitor

- ♦ Utilizaţi întotdeauna un cablu prelungitor aprobat, adecvat pentru puterea absorbită a acestei unelte (consultaţi specificaţia tehnică). Înainte de utilizare, inspectaţi cablul prelungitor pentru a depista semne de deteriorare, uzură şi îmbătrânire. Înlocuiţi cablul prelungitor dacă este deteriorat sau defect. Atunci când utilizaţi un tambur cu cablu, desfăşuraţi întotdeauna complet cablul. Utilizarea unui cablu prelungitor necorespunzător pentru puterea absorbită a uneltei sau care este deteriorat sau defect poate determina riscul de incendiu şi electrocutare.

Descriere

Această unealtă dispune de unele sau de toate caracteristicile următoare.

1. Întrerupător de pornire/oprire laser
2. Mâner principal de exploatare
3. Întrerupător de pornire/oprire
4. Carcasă motor
5. Apărătoare inferioară mobilă
6. Opritor material extensie masă (dreapta)
7. Extensie masă (dreapta)
8. Placă de secţionare
9. Clemă pentru tăieturi oblice
10. Buton de blocare pentru tăieturi oblice
11. Manetă de oprire pentru tăieturi oblice
12. Indicator de reglare pentru tăieturi oblice
13. Scală tăiere oblică
14. Masă rotativă
15. Orificii de montare pe banc de lucru
16. Prinderi poziţionare clemă
17. Extensie masă (stânga)
18. Opritor material extensie masă (stânga)
19. Buton de fixare extensie masă
20. Prindere ghidaj culisant sus
21. Ghidaj stânga
22. Ghidaj culisant stânga sus
23. Ştift conic 33,9°
24. Mâner de transport posterior
25. Orificiu de evacuare a prafului rezultat în urma tăierii
26. Apărătoare superioară din metal
27. Mâner de transport frontal
28. Cutie perie detaşabilă
29. Cărucior
30. Mâner de blocare pentru tăieturi în unghi
31. Scală înclinaţie
32. Ghidaj dreapta
33. Laser
34. Disc de fierăstrău
35. Buton de blocare a axului
36. Mâner de eliberare a braţului de ferăstrău

Fig. R

53. Menghină

Asamblare

Avertisment! Înainte de asamblare, asiguraţi-vă că unealta este oprită şi deconectată de la priză.
Notă: Această unealtă este reglată corespunzător înainte de livrarea din fabrică. Verificaţi acurateţea următoarelor componente şi reglaţi-le din nou dacă este necesar pentru a obţine rezultate optime în timpul utilizării

Fasciculul laser

Alinierea fasciculului laser este setată din fabrică şi nu poate fi reglată de către utilizator.

Reglarea unghiului pentru tăieturile oblice

Scala ferăstrăului circular cu masă culisantă poate fi citită cu uşurinţă şi afişează unghiurile de tăiere oblică de la 0° la 47°, de la stânga la dreapta. Fantele pentru cel mai comun unghi de tăiere sunt prevăzute cu opritoare care permit reglarea la poziţia dorită. Urmaţi procedura de mai jos pentru o reglare rapidă şi precisă.

Clemă pentru tăieturi oblice (fig. B)

Clema pentru tăieturi oblice (9) permite setarea ferăstrăului la unghiuri diferite de cele presetate la 0°, 15°, 22,5°, 31,6° şi la 47°, care sunt setate folosind maneta de oprire pentru tăieturi oblice (11).

Reglarea opritoarelor de tăiere în unghi la 90° şi la 45° (fig. C - F)

- ♦ Slăbiţi mânerul de blocare pentru tăieturile în unghi (30) şi deplasaţi capul de tăiere complet în dreapta, apoi strângeţi mânerul.
- ♦ Utilizaţi un şablon de unghiuri pentru a seta lama la 90° faţă de masă (fig. D).
- ♦ Dacă este necesar un reglaj, slăbiţi piuliţa de blocare (41) şi reglaţi şurubul (40) cu cheia din dotare astfel încât lama să fie la 90° faţă de masă.

- Strângeţi piuliţa de blocare (41).
- Aliniaţi indicatorul pentru tăieturile în unghi (39) cu marcajul de 0° reglând şurubul (38).

Atunci când reglaţi opritorul la 45°, asiguraţi-vă ca ghidajul culisant stânga sus (22) este reglat astfel încât capul de tăiere să poată fi deplasat în poziţia de 45° (fig. E).

- Eliberaţi clema ghidajului culisant înalt (20) şi deplasaţi ghidajul culisant înalt (22) departe de lamă.
- Strângeţi clema ghidajului culisant înalt (20).
- Trageţi ştiftul conic de 33,9° (23) şi urmaţi aceleaşi proceduri pentru setarea la 90°, însă deplasaţi capul de tăiere în stânga şi utilizaţi piuliţa de blocare (43) şi şurubul de reglare (42).

Reglarea ghidajului (fig. G - H)

- Coborâţi capul de tăiere şi împingeţi ştiftul de blocare (46). Asiguraţi-vă că masa se află în poziţia de tăiere oblică la 0°.
- Poziţionaţi un şablon de unghiuri combinate pe ghidajul din stânga (21) şi lângă lamă (34) (fig. G).
- Dacă lama nu intră în contact cu echerul pe lungimea sa, slăbiţi cele trei şuruburi (44) (fig. H) şi reglaţi ghidajul.
- Strângeţi cele trei şuruburi (44).

Montarea pe banc (fig. I)

Notă: Vă recomandăm să strângeţi cu şuruburi acest ferăstrău circular pe un banc de lucru pentru a obţine o stabilitate maximă. Asiguraţi-vă că utilajul este fixat pe banc ori de câte ori acest lucru este posibil.

- Amplasaţi şi marcaţi cele patru orificii ale şuruburilor pe banc.
- Perforaţi bancul cu un burghiu de Ø 10 mm.
- Prindeţi ferăstrău circular pe banc cu ajutorul unor şuruburi, şaibe şi piuliţe.

Notă: Aceste elemente de fixare nu sunt furnizate împreună cu unealta.

Utilizare

- Nu poziţionaţi mâinile la o distanţă mai mică de 150 mm faţă de lamă.
- Ţineţi piesa de prelucrat ferm pe masă şi ghidaj în timpul tăierii. Ţineţi mâinile pe poziţie până când întrerupătorul a fost eliberat şi discul se opreşte complet.
- Puneţi întotdeauna utilajul să meargă în gol înainte de a finaliza tăieturile pentru a verifica traseul lamei.
- Nu încrucişaţi mâinile.
- Ţineţi picioarele bine fixate pe podea şi menţineţi-vă echilibrul.
- Pe măsură ce deplasaţi braţul ferăstrăului la stânga şi la dreapta, urmaţi-l cu corpul şi staţi pe partea laterală a lamei.
- Priviţi prin fantele apărătorii atunci când urmăriţi o linie trasată cu creionul.

Avertisment! Montați întotdeauna un dispozitiv de extracție a prafului atunci când tăiați lemn. Se furnizează un sac de praf. Montați sacul de praf strângând clemele metalice împreună pe deschiderea acestuia, apoi poziționați-l deasupra orificiului de evacuare a prafului de pe fierăstrău (25); eliberarea clemelor va permite fixarea strânsă a sacului de praf pe orificiul de evacuare a prafului de pe fierăstrău.

Avertisment! Înainte de orice operație de tăiere, asiguraţi-vă că piesa de prelucrat este fixată bine pe poziţie cu ajutorul clemei. Dimensiunea minimă a piesei de prelucrat ce poate fi utilizată este (L) 150 mm × (l) 50 mm × (H) 3 mm. Pot surveni vătămări corporale grave dacă piesa de prelucrat nu este fixată.

Operaţii de bază pentru ferăstrăul circular cu masă de culisare (fig. A, H & R)

- Utilizaţi întotdeauna clema (53) pentru fixarea fermă a piesei de prelucrat. Sunt prevăzute două orificii (45 - fig. H) și (16 - fig. A) pentru clemă (53 fig. R). Verificați dacă clema (53) este împinsă bine în orificiul de fixare, înainte de a o strânge pe piesa de prelucrat

Avertisment! Înainte de orice operație de tăiere, asiguraţi-vă că piesa de prelucrat este fixată bine pe poziţie cu ajutorul clemei. Pot surveni vătămări corporale grave dacă piesa de prelucrat nu este fixată.

- Poziţionaţi întotdeauna piesa de prelucrat pe ghidaj. Orice piesă înclinată sau încovoiată şi care nu poate fi aşezată orizontal pe masă sau pe ghidaj poate bloca lama şi nu trebuie să fie prelucrată.

Tăietura prin culisare (fig. I & J)

Avertismentt! Nu trageţi niciodată ansamblul capului de tăiere şi lama rotativă înspre dvs. în timpul efectuării tăieturii. Este posibil ca lama să iasă la suprafaţa piesei de prelucrat, cauzând reculul ansamblului capului de tăiere şi a lamei rotative. Nu coborâţi niciodată lama ferăstrăului înainte de a trage capul de tăiere în partea din faţă a ferăstrăului.

- Deblocaţi căruciorul (29) cu butonul de blocare (48) şi permiteţi ansamblului capului de tăiere să se deplaseze liber (fig. J).
- Deplasaţi capul de tăiere la unghiul necesar de tăiere oblică şi înclinată, conform procedurilor pentru tăieturile oblice şi în unghi.
- Ţineţi de mânerul principal de exploatare (2) şi trageţi căruciorul (29) înainte până când centrul lamei se află peste piesa de prelucrat.
- Acţionaţi întrerupătorul de pornire/oprire (3) şi apăsaţi maneta de eliberare a braţului ferăstrăului (36) pentru a coborî capul de tăiere.
- Atunci când ferăstrăul atinge viteza maximă, împingeţi încet mânerul principal de exploatare (2) în jos, tăind prin marginea de ghidaj a piesei de prelucrat.
- deplasaţi încet mânerul principal de exploatare (2) înspre ghidaj pentru a finaliza tăietura.

- Eliberaţi întrerupătorul de pornire/oprire (3) şi lăsaţi lama să se oprească înainte de a permite ridicarea capului de tăiere.

Tăietura prin despicare

- Glisaţi capul de tăiere în poziţia din spate cât de mult posibil şi blocaţi căruciorul (29) cu ajutorul butonului de blocare (48).
- Acţionaţi întrerupătorul de pornire/oprire (3) şi apăsaţi maneta de eliberare a braţului ferăstrăului (36) pentru a coborî capul de tăiere.
- Atunci când ferăstrăul atinge viteza maximă, împingeţi încet mânerul principal de exploatare (2) în jos, tăind prin piesa de prelucrat.
- deplasaţi încet mânerul principal de exploatare (2) înspre ghidaj pentru a finaliza tăietura.
- Eliberaţi întrerupătorul de pornire/oprire (3) şi lăsaţi lama să se oprească înainte de a permite ridicarea capului de tăiere.

Tăietura oblică

- Comutaţi întrerupătorul de pornire/oprire a laserului (1) în poziţia pornit.
- Slăbiţi maneta de oprire pentru tăieturi oblice (11) şi deplasaţi masa la unghiul dorit. Există opritoare presetate la 0°, 15°, 22,5°, 31,6° şi la 45°. Strângeţi maneta de oprire pentru tăieturi oblice (11).
- Pentru orice alt unghi, utilizaţi clema pentru tăieturi oblice (9) (fig. B) pentru a seta tăietura la unghiul dorit.
- Acţionaţi întrerupătorul de pornire/oprire (3), apoi apăsaţi maneta de eliberare a braţului ferăstrăului (36) şi coborâţi capul de tăiere.
- Atunci când ferăstrăul atinge viteza maximă, împingeţi încet mânerul principal de exploatare (2) în jos, tăind prin piesa de prelucrat.
- deplasaţi încet mânerul principal de exploatare (2) înspre ghidaj pentru a finaliza tăietura.
- Eliberaţi întrerupătorul de pornire/oprire (3) şi lăsaţi lama să se oprească înainte de a permite ridicarea capului de tăiere.

Utilizarea ghidajului înalt culisant pentru toate tăieturile în unghi şi tăieturile oblice compuse

- Partea mobilă a părţii stângi a ghidajului poate fi reglată pentru a furniza o susţinere maximă a piesei de prelucrat lângă lamă, permiţând o tăiere în unghi cu ferăstrăul la 47° complet spre stânga. Distanţa de culisare este limitată de opritoarele din ambele direcţii.

Reglarea ghidajului (fig. E)

- Slăbiţi clema ghidajului culisant înalt (20) şi glisaţi ghidajul spre stânga.
- Efectuaţi o rotire a lamei în gol, cu ferăstrăul oprit şi verificaţi existenţa jocului.
- Reglaţi ghidajul astfel încât să fie cât mai aproape de lama pentru a furniza o susţinere maximă a piesei de prelucrat, fără a interfera cu mişcarea în sus şi în jos a braţului.
- Strângeţi clema ghidajului culisant înalt (20) pentru a fixa ghidajul pe poziţie.

Avertisment! Canelura de ghidare se poate înfunda cu rumeguş. Utilizaţi un băţ sau aer comprimat la presiune redusă pentru a curăţa canelura ghidajului.

Tăietura în unghi

- Asiguraţi-vă că ghidajul culisant înalt este reglat la orientarea corectă înainte de a regla unghiul de tăiere.

Notă: Ferăstrăul este dotat cu un ştift conic special de 33,9° (23) pentru cornişele speciale.

- Slăbiţi mânerul de blocare pentru tăieturi în unghi (30) (fig. F) şi deplasaţi capul de tăiere la unghiul dorit. Strângeţi mânerul de blocare pentru tăieturi în unghi (30).
- Acţionaţi întrerupătorul de pornire/oprire, apoi apăsaţi maneta de eliberare (36) când ferăstrăul atinge viteza maximă, împingeţi încet mânerul principal de exploatare (2) în jos, tăind prin piesa de prelucrat.
- Atunci când ferăstrăul atinge viteza maximă, împingeţi încet mânerul principal de exploatare (2) în jos, tăind prin marginea de ghidaj a piesei de prelucrat.
- deplasaţi încet mânerul principal de exploatare (2) înspre ghidaj pentru a finaliza tăietura.
- Eliberaţi întrerupătorul de pornire/oprire (3) şi lăsaţi lama să se oprească înainte de a permite ridicarea capului de tăiere.
- Asiguraţi-vă că braţul este bine fixat în timpul efectuării tăieturilor în unghi.

Tăietura compusă

- Asiguraţi-vă că ghidajul culisant înalt este reglat la orientarea corectă înainte de a regla unghiul de tăiere pentru a efectua o tăietură compusă.

O tăietură compusă este o combinaţie de tăietură oblică şi tăietură în unghi.

- Comutaţi întrerupătorul de pornire/oprire a laserului (1) în poziţia pornit.
- Consultaţi procedurile de mai sus pentru a efectua acest tip de tăietură.
- Atunci când ferăstrăul atinge viteza maximă, împingeţi încet mânerul principal de exploatare (2) în jos, tăind prin marginea de ghidaj a piesei de prelucrat.
- deplasaţi încet mânerul principal de exploatare (2) înspre ghidaj pentru a finaliza tăietura.
- Eliberaţi întrerupătorul de pornire/oprire (3) şi lăsaţi lama să se oprească înainte de a permite ridicarea capului de tăiere.

Tăierea plintei

Plinta poate fi tăiată vertical pe ghidaj sau orizontal pe masă.

♦ Consultaţi tabelul următor:

Setări		Poziţie verticală (spatele plintei se află pe ghidaj)		Poziţie orizontală (spatele plintei se află orizontal pe masă)	
Unghi înclinat		0°		45°	
Poziţie element decorativ		Latura stângă	Latura dreaptă	Latura stângă	Latura dreaptă
Colţul interior	Unghi oblic	Stânga la 45°	Dreapta la 45°	0°	0°
	Poziţie element decorativ	Cu partea de jos pe masă	Cu partea de jos pe masă	Cu partea de sus pe ghidaj	Cu partea de jos pe ghidaj
	Partea finisată	Ţineţi latura stângă a tăieturii	Ţineţi latura dreaptă a tăieturii	Ţineţi latura stângă a tăieturii	Ţineţi latura stângă a tăieturii

Setări		Poziţie verticală (spatele plintei se află pe ghidaj)		Poziţie orizontală (spatele plintei se află orizontal pe masă)	
Unghi înclinat		0°		45°	
Colţul exterior	Unghi oblic	Stânga la 45°	Dreapta la 45°	0°	0°
	Poziţie element decorativ	Cu partea de jos pe masă	Cu partea de jos pe masă	Cu partea de sus pe ghidaj	Cu partea de jos pe ghidaj
	Partea finisată	Ţineţi latura stângă a tăieturii	Ţineţi latura dreaptă a tăieturii	Ţineţi latura dreaptă a tăieturii	Ţineţi latura dreaptă a tăieturii

Tăierea cornişei (fig. L)

Cornişa poate fi tăiată numai aşezată orizontal pe masă cu ajutorul acestui ferăstrău circular.

♦ Acest ferăstrău circular dispune de opritoare la 31,6° stânga şi dreapta şi de un opritor de unghi înclinat la 33,9° pentru tăieturile speciale ale cornişelor, de ex. 52° între spatele elementului decorativ şi partea superioară a suprafeţei plate care se montează pe plafon; 38° între spatele elementului decorativ şi partea inferioară a suprafeţei plate care se montează pe perete.

♦ Consultaţi următorul tabel pentru efectuarea tăieturii de cornişă:

Setări		Latura stângă	Latura dreaptă
Colţul interior	Unghi oblic	Dreapta la 31,6°	Stânga 31,6°
	Unghi înclinat	33,9°	33,9°
	Poziţie element decorativ	Cu partea superioară pe ghidaj	Cu partea inferioară pe ghidaj
	Partea finisată	Ţineţi latura stângă a tăieturii	Ţineţi latura stângă a tăieturii
Colţul exterior	Unghi oblic	Dreapta la 31,6°	Stânga 31,6°
	Unghi înclinat	33,9°	33,9°
	Poziţie element decorativ	Cu partea inferioară pe ghidaj	Cu partea superioară pe ghidaj
	Partea finisată	Ţineţi latura dreaptă a tăieturii	Ţineţi latura dreaptă a tăieturii

Notă: Aceste opritoare speciale nu pot fi utilizate cu cornişe de 45°.

Notă: Deoarece majoritatea camerelor nu au colţuri de exact 90°, este necesară reglarea fină; efectuaţi întotdeauna o tăietură de probă pentru a confirmă că unghiurile setate sunt corecte.

Setarea adâncimii de tăiere (fig. M)

Adâncimea de tăiere poate fi presetată pentru tăieturile uniforme şi pentru cele superficiale care se repetă.

♦ Reglaţi capul de tăiere în jos până când dinţii lamei se află la adâncimea potrivită de tăiere.

♦ În timp ce ţineţi braţul superior fixat pe poziţie, rotiţi butonul de oprire (47) până când atinge placa de oprire (49).

♦ Verificaţi adâncimea lamei deplasând capul de tăiere din faţă în spate, prin mişcarea completă a unei tăieturi tipice de-a lungul braţului de control.

Transportarea uneltei (fig. N)

♦ Slăbiţi maneta de oprire pentru tăieturi oblice (11) (fig. B) şi întoarceţi masa complet spre dreapta. Blocaţi masa la un unghi oblic de 45°.

♦ Trageţi capul de tăiere în partea din faţă a ferăstrăului şi blocaţi căruciorul cu butonul de blocare (48) (fig. J).

♦ Coborâţi capul de tăiere şi împingeţi ştiftul de blocare (46) (fig. H).

♦ Transportaţi ferăstrăul circular cu ajutorul mânerelor de transport din faţă şi din spate (24, 27).

Avertisment! Nu transportaţi utilajul ţinându-l de apărătoare.

Tipul de lamă şi dinţi ai lamei

Materialul		Tip dinte	
		600 ~ 100T	24 ~ 100T
		TCG	ATB
Lemn	Cherestea	•	•
	Furnir	•	•
	Lemn tare	•	•
	Plăci aglomerate	•	•
Plastic	PVC	•	
	ABS	•	
	Acril	•	
	PC	•	
	PS	•	
Metal neferos	Aluminiu	•	
	Cupru	•	

Ferăstrăul circular este dotat cu o lamă cu unghi de înclinare a tăişului negativ. Se recomandă utilizarea unei lame cu unghi de înclinare a tăişului negativ.

♦ **Tip TCG** - Pentru tăierea tablelor de aluminiu, ţevi extrudate şi alte metale neferoase precum cuprul, bronzul.

♦ **Tip ATB** - Pentru tăieturi şi îndreptări generale în lemn, furnir şi pentru dimensionarea cartonului presat,

a plăcilor fibrolemnoase şi a plăcilor din particule atunci când este necesară o tăietură curată.

Utilizaţi întotdeauna o lamă cu unghi de înclinare a tăişului negativ atunci când tăiaţi metale neferoase.

Avertisment! Nu folosiți o lamă care necesită un distanțier sau un inel de ax pentru montaj. Utilizați doar lamele specificate în acest manual.

Schimbarea lamelor (fig. O - Q)

Avertisment! Pentru a evita vătămările cauzate de pornirea accidentală, scoateţi întotdeauna ştecherul din priză înainte de a schimba lamele. Utilizaţi lame corect ascuţite. Respectaţi viteza maximă şi tipul de dinţi marcate pe lama ferăstrăului. Utilizați doar lamele Stanley Fat Max recomandate. Pentru a înlocui lama (34), procedaţi în felul următor:

- Apăsaţi maneta de eliberare a braţului ferăstrăului (36) şi rotiţi apărătoarea inferioară mobilă în sens antiorar şi scoateţi lama. Folosiţi o mână pentru a ţine apărătoarea pe poziţie (fig. O).
- Folosind o şurubelniţă, slăbiţi şurubul (50) dar nu îl scoateţi. Nu scoateţi şurubul complet deoarece acest lucru va face ca reasamblarea să fie mai dificilă.
- Folosind o şurubelniţă, slăbiţi şurubul (51) dar nu îl scoateţi până când placa de protecţie din metal se mişcă. Nu scoateţi şurubul complet deoarece acest lucru va face ca reasamblarea să fie mai dificilă.
- Deplasaţi placa de protecţie de metal în sens antiorar (fig. P). Acest lucru vă va oferi accesul la şurubul axului (52) care fixează lama (34) pe ferăstrăul circular.
- Apăsaţi şi ţineţi apăsat butonul de blocare a axului (35) care se află pe carcasa motorului pentru a prinde lama (34) şi a împiedica rotirea acesteia.
- Folosind cheia pentru lame din dotare, rotiţi şurubul axului (52) în sens orar pentru a scoate şurubul şi lama (34).
- Montaţi o lamă de schimb, asiguraţi-vă că dinţii sunt orientaţi în jos şi că marcajul de direcţie de pe lamă se potriveşte cu cel de pe apărătoarea ferăstrăului circular (sens orar) (fig. P).
- Montaţi şurubul axului (52) lejer cu mâna (rotiţi în sens antiorar).
- Apăsaţi şi ţineţi apăsat butonul de blocare a axului (35) şi utilizaţi cheia pentru lame din dotare pentru a strânge şurubul axului (52) până când lama este fixată.
- Înlocuiţi apărătoarea superioară din metal (26) în poziţia iniţială şi strângeţi cele două şuruburi (50 şi 51).
- Lăsaţi apărătoarea inferioară mobilă (5) să revină la poziţia sa iniţială, acoperind lama.

Avertisment! Nu apăsaţi niciodată butonul de blocare a axului cât timp lama se roteşte. Asiguraţi-vă că ţineţi clema apărătorii în jos şi strângeţi bine şurubul acesteia după instalarea lamei.

Avertisment! Clema apărătorii trebuie să fie readusă în poziţia iniţială şi şurubul trebuie să fie strâns înainte de a utiliza ferăstrăul. Nerespectarea acestei instrucţiuni va permite apărătorii să intre în contact cu lama rotativă, cauzând deteriorarea ferăstrăului şi grave vătămări corporale.

Accesorii

Performanţa uneltei dvs. depinde de accesoriul utilizat. Accesoriile Stanley Fat Max sunt proiectate la standarde înalte de calitate şi concepute pentru a îmbunătăţi performanţa uneltei dvs. Folosind aceste accesorii, veţi obţine rezultate optime cu unealta dumneavoastră.

Întreţinere

Unealta dvs. a fost concepută pentru a opera o perioadă îndelungată de timp, cu un nivel minim de întreţinere. Funcţionarea satisfăcătoare continuă depinde de îngrijirea corespunzătoare a uneltei şi de curăţarea periodică.

- Curăţaţi cu regularitate fantele de ventilare cu o pensulă de vopsit curată şi uscată.
- Pentru a curăţa unealta, folosiţi doar săpun delicat şi o cârpă umedă. Nu permiteţi niciodată pătrunderea vreunui lichid în unealtă şi nu scufundaţi niciodată vreo parte a uneltei în lichid.

Avertisment! Înainte de a efectua orice operaţie de întreţinere, asiguraţi-vă că unealta este oprită şi deconectată de la priză.

Înlocuirea ştecherului de alimentare de la reţeaua principală de energie (numai pentru Regatul Unit şi Irlanda)

Dacă trebuie instalat un ştecher de alimentare nou:

- Eliminaţi în siguranţă ştecherul vechi.
- Conectaţi cablul maro la borna sub tensiune din ştecherul nou.
- Conectaţi cablul albastru la borna neutră.

Avertisment! Nu trebuie efectuată nicio conexiune la borna de împământare. Urmaţi instrucţiunile de montaj furnizate împreună cu ştecherele de bună calitate. Siguranţă recomandată: 13 A.

Protejarea mediului înconjurător

Colectarea selectivă. Acest produs nu trebuie să fie aruncat împreună cu gunoiul menajer.

În cazul în care constataţi că produsul dvs. Stanley Fat Max trebuie înlocuit sau în cazul în care nu vă mai este de folos, nu îl aruncaţi împreună cu gunoiul menajer. Prevedeţi colectarea selectivă pentru acest produs.

Colectarea selectivă a produselor uzate şi a ambalajelor permite reciclarea şi refolosirea materialelor. Reutilizarea materialelor reciclate contribuie la prevenirea poluării mediului înconjurător şi reduce cererea de materii prime.

Este posibil ca regulamentele locale să prevadă colectarea selectivă a produselor electrice de uz casnic la centrele municipale de deşeuri sau de către comerciant atunci când achiziţionaţi un produs nou.

Stanley Europe pune la dispoziţie o unitate pentru colectarea şi reciclarea produselor Stanley Fat Max când acestea au ajuns la sfârşitul perioadei de funcţionare. Pentru a beneficia de acest serviciu, vă rugăm să returnaţi produsul dumneavoastră la orice agent de reparaţii autorizat care îl va colecta pentru dumneavoastră.

Puteţi verifica localizarea celui mai apropiat agent de reparaţii autorizat contactând biroul local Stanley Europe la adresa indicată în prezentul manual. Alternativ, o listă a agenţilor de reparaţii Stanley Europe autorizaţi şi detalii complete despre operaţiile de service post-vânzare şi despre datele de contact sunt disponibile pe Internet la adresa: **www.2helpU.com**.

Specificaţie tehnică

		FME720 (Tip 1)
Tensiune	$V_{c.a.}$	230
Putere absorbită	W	2 000
Turaţie în gol	min^{-1}	4 800
Diametrul discului	mm	255
Alezajul discului	mm	30
Grosime corp disc	mm	1,8
capacitate max. tăietură transversală la 90°	mm	305
capacitate max. tăietură oblică 45°	mm	203
adâncimea max. de tăiere la 90°	mm	92
adâncimea max. de tăiere transversală	mm	41
Oblic (poziţii max.)	stânga	47°
	dreapta	47°
Înclinat (poziţii max.)	stânga	47°
	dreapta	0°
Greutate	kg	22

Capacităţi de debitare	
Tăietură transversală max. x adâncime de tăiere	92 mm × 305 mm
Unghi înclinat max. 47°	41 mm × 305 mm
Unghi oblic max. 47°	92 mm × 203 mm
Capacitate max. la 47° × 47° compusă	41 mm × 203 mm

L_{pA} (presiune sonoră) 95 dB(A), Marjă (K) 3 dB(A)
L_{WA} (putere sonoră) 108 dB(A), marjă (K) 3 dB(A)

Valorile totale ale vibraţiilor (suma vectorială a trei axe) conform EN 61029:
Valoarea emisiilor de vibraţii (a_h) 2,78 m/s², marjă (K) 1,5 m/s²

Declaraţia de conformitate

DIRECTIVA UTILAJE

CE

FME720

Stanley Europe declară că aceste produse descrise în „specificaţia tehnică” sunt conforme cu normele: 2006/42/CE, EN 61029-1, EN 61029-2-9.

Aceste produse sunt, de asemenea, conforme cu Directivele 2004/108/CE şi 2011/65/UE. Pentru informaţii suplimentare, vă rugăm să contactaţi Stanley Europe la următoarea adresă sau să consultaţi coperta din spate a manualului.

Subsemnatul este responsabil pentru întocmirea dosarului tehnic şi face această declaraţie în numele Stanley Europe.

Kevin Hewitt
Vicepreşedintele Departamentului Internaţional de Inginerie
Stanley Europe, Egide
Walschaertsstraat 14-18,
2800 Mechelen, Belgia
07/02/2014

Garanţie

StanleyEurope are încredere în calitatea produselor sale şi oferă o garanţie excelentă pentru utilizatorii profesionişti ai acestui produs. Această declaraţie de garanţie completează şi nu prejudiciază în niciun fel drepturile dvs. legale, în calitate de utilizator privat, non-profesionist. Garanţia este valabilă pe teritoriile Statelor Membre ale Uniunii Europene şi în Zona Europeană de Comerţ Liber.

GARANŢIE TOTALĂ PE UN AN

Dacă produsul dvs. Stanley Fat Max se defectează din cauza materialelor sau a execuţiei defectuoase în termen de 12 luni de la data achiziţiei, Stanley Europe garantează înlocuirea gratuită a tuturor pieselor defecte sau înlocuirea gratuită, la latitudinea noastră, a unităţii cu condiţia ca:

- Produsul să nu fi fost manipulat în mod incorect şi să fi fost utilizat conform manualului de instrucţiuni.
- Produsul să prezinte urme de uzură şi deteriorare normale;
- Reparaţiile să nu fi fost efectuate de persoane neautorizate;
- Să se facă dovada achiziţiei.
- Produsul Stanley Fat Max să fie returnat complet, cu toate componentele sale originale

Dacă doriţi să faceţi o reclamaţie, contactaţi distribuitorul local sau verificaţi locaţia celui mai apropiat agent autorizat de reparaţii Stanley Fat Max din catalogul Stanley Fat Max sau contactaţi biroul local Stanley la adresa indicată în acest manual. O listă completă a agenţilor autorizaţi de reparaţii Stanley Fat Max, precum şi detalii complete ale serviciilor post vânzare sunt disponibile pe Internet, la adresa: **www.stanley.eu/3**.

Stanley Black & Decker Romania SRL
Phoenicia Business Center
Strada Turturelelor Nr. 11A, Etaj 4
Module 12-15, Sect. 3, Bucuresti
Tel: +4021.320.61.05
Fax: +4037.225.36.84
Email: Office.Bucharest@sbdinc.com

Garanție legală de conformitate[1] pentru produsele Stanley Black & Decker

Produs: .....

COD: .....

Serie mașină: ...../.....

Serie acumulatori: ...../.....

Serie stație încărcare: .....

Distribuitorul (vânzător autorizat/magazin)/adresă, tel., fax:
.....

.....

Cumpărător: .....

Produs cumpărat cu factură/bon nr.: .....

Data: .....

Cumpărătorul a fost informat asupra caracteristicilor și a domeniului de utilizare ale produsului. S-a efectuat proba de funcționare a produsului, a fost instruit cumpărătorul cu privire la modul de funcționare și normele de siguranță a muncii, s-a predat produsul împreună cu accesoriile în perfectă stare de funcționare, s-au predat instrucțiunile în limba română privind transportul, depozitarea, utilizarea și întreținerea. S-a verificat corectitudinea datelor înscrise în garanția legală de conformitate „**Documentul**”).

Condițiile de garanție de mai jos fac parte din prezentul document și au fost luate la cunoștință de către Cumpărător.

Persoana care aduce produsul și prezintă actele de proprietate (Documentul și factura sau bonul fiscal în original sau in copie) este considerată împuternicită să reprezinte proprietarul în relația cu distribuitorul (vânzătorul) autorizat.

Conform prevederilor legale[2], consumatorii (consumator - orice persoană fizică sau grup de persoane fizice constituite în asociații, care acționează în scopuri din afara activității sale comerciale, industriale sau de producție, artizanale ori liberale), într-un termen de **doi ani** de la livrarea produsului (termen de garanție legală), vor avea dreptul:

- să ceară repararea produsului sau înlocuirea acestuia, fără plată, într-o perioadă de timp rezonabilă ce nu poate depăși 15 zile calendaristice de la data la care a fost adusă la cunoștință lipsa conformității sau a predat produsul vânzătorului ori persoanei desemnate de acesta pe baza unui document de predare-preluare, cu excepția situației când această măsură este imposibilă (dacă nu se pot asigura produse identice pentru înlocuire) sau disproporționată (dacă impune costuri nerezonabile vânzătorului);
- să ceară reducerea corespunzătoare a prețului sau rezoluțiunea contractului în cazul în care nu beneficiază de repararea sau înlocuirea produsului sau măsurile reparatorii nu au fost luate într-o perioadă rezonabilă. Rezoluțiunea nu este posibilă dacă lipsa conformității este minoră;
- să aleagă între înlocuirea produsului sau rezoluțiunea contractului în cazul în care produsele de folosință îndelungată (produs complex, constituit din piese și subansambluri, proiectat și construit pentru a putea fi utilizat pe durată medie de utilizare și asupra căruia se pot efectua reparații sau activități de întreținere) defecte în termenul de garanție legală nu pot fi reparate sau durata cumulată de nefuncționare din cauza deficiențelor apărute în termenul de garanție legală depășește 10% din durata acestui termen.

După expirarea termenului de doi ani menționat mai sus, consumatorii pot pretinde remedierea sau înlocuirea produselor care nu pot fi folosite în scopul pentru care au fost realizate ca urmare a unor vicii ascunse apărute în cadrul duratei medii de utilizare, în condițiile legii.

Pentru produsele a căror durată medie de utilizare este mai mică de doi ani, termenul de doi ani, menționat mai sus se reduce la această durată.

[1] Garanția legală de conformitate reprezintă protecția juridică a consumatorului rezultată prin efectul legii în raport cu lipsa de conformitate, reprezentând obligația legală a vânzătorului față de consumator ca, fără solicitarea unor costuri suplimentare, să aducă produsul la conformitate, incluzând restituirea prețului plătit de consumator, repararea sau înlocuirea produsului, dacă acesta nu corespunde condițiilor enunțate în declarațiile referitoare la garanție sau în publicitatea aferentă

[2] Legea nr. 449/2003 privind vânzarea produselor și garanțiilor asociate acestora, Ordonanța Guvernului nr. 21/1992 privind protecția consumatorilor.

Consumatorul trebuie să informeze vânzătorul despre lipsa de conformitate în termen de două luni de la data la care a constatat-o.

Până la proba contrară, lipsa de conformitate apărută în termen de șase luni de la livrarea produsului se prezumă că a existat la momentul livrării acestuia, cu excepția cazurilor în care prezumția este incompatibilă cu natura produsului sau a lipsei de conformitate.

Durata medie de utilizare a produselor de 6 (șase) ani de la data achiziției.

Piesele de schimb înlocuite la produs beneficiază de garanție numai în cazul în care acestea au fost montate într-un centru autorizat de întreținere și reparații.

În cadrul termenului de garanție, vânzătorul suportă toate costurile privind repararea sau înlocuirea pieselor de schimb executate defecte. Pentru lucrările de reparație executate se acordă garanție. Garanția nu se extinde asupra accesoriilor consumabilelor (precum baterii, furtunuri, curele, perii colectoare, lanțuri, cuțite, lance, pistol, cap prindere lamă, role ghidaj, cablu alimentare, întinzător lanț, bujii, ulei, filtre aer și benzină) care intră în componența produsului, cu excepția cazului în care acestea prezintă vicii ascunse.

Adăugați ulei la generatoarele **Black & Decker**. Verificați periodic nivelul de ulei al generatoarelor și compresoarelor. Este interzis a se utiliza generatoarele pentru invertoare sau aparate de sudură.

Produsele din gamele **Black & Decker și Stanley** FatMax sunt de uz gospodăresc (bricolaj) și nu sunt destinate uzului profesional, prestării de servicii sau lucrări către terți.

Situații în care nu vom repara produsele în baza garanției legale de conformitate

1. Nerespectarea de către consumator a condițiilor de transport, manipulare, instalare, depozitare, utilizare (inclusiv scopul utilizării) și întreținere precizate în instrucțiunile ce însoțesc produsul (aplicabil, după caz).
2. Defectele care au apărut ca urmare a utilizării unor accesorii ori consumabile care nu sunt originale Stanley Black & Decker Romania ori care nu sunt compatibile cu produsul.
3. Produsul prezintă defecțiuni cauzate de necunoaștere, omitere, neglijență ori accident.

În cazul în care constatați deteriorări (lovituri/defecte) la produsele Stanley Black & Decker Romania, vă rugăm să vă adresați celui mai apropiat centru service autorizat menționat la adresa web-site-ului **www.2helpU.com** ori vânzătorului.

Utilizatorii MyDeWALT și My STANLEY care își înregistrează în cel mult 28 de zile de la cumpărare produsele pe platformele destinate (**http://www.dewalt.ro/3/, respectiv, http://www.stanleyworks.ro/mystanley**) pot extinde gratuit garanția sculelor până la trei ani. Pentru a beneficia de această garanție este necesară prezentarea dovezii cumpărării, certificatul de garanție și imprimarea certificatului de garanție extinsă. Unele produse sunt excluse, pentru acestea se aplică Termenii și Condițiile DeWALT și Stanley.

Garanția acordată persoanelor juridice

În cazul persoanelor juridice termenul de garanție aplicabil este de un an. Acest termen de garanție este aplicabil tuturor produselor Stanley Black & Decker Romania, respectiv atât produselor pentru uz profesional cât și celor pentru uz gospodăresc (bricolaj).

În cadrul acestui termen, cumpărătorul persoană juridică poate solicita înlocuirea sau repararea produsului.

Situațiile care duc la pierderea garanției legale de conformitate, descrise mai sus, sunt aplicabile și în cazul garanției acordate persoanelor juridice.

REPARAȚII ÎN PERIOADA DE GARANȚIE

Data intrării:	Data reparației:	Defecțiune:
Comandă reparație:	Data predării:	
Clientul confirmă prin semnătură executarea gratuită a reparației în garanție și primirea produsului reparat.		
Semnătură client:	Semnătură și ștampilă service:	
Data intrării:	Data reparației:	Defecțiune:
Comandă reparație:	Data predării:	
Clientul confirmă prin semnătură executarea gratuită a reparației în garanție și primirea produsului reparat.		
Semnătură client:	Semnătură și ștampilă service:	
Data intrării:	Data reparației:	Defecțiune:
Comandă reparație:	Data predării:	
Clientul confirmă prin semnătură executarea gratuită a reparației în garanție și primirea produsului reparat.		
Semnătură client:	Semnătură și ștampilă service:	

LISTA CENTRELOR SERVICE AUTORIZATE

Nr.	Oras	Agent Service	Adresa	Email	Telefon	Fax
1	Bucuresti	YALCO ROMANIA SRL	Sos. Pipera nr.48,020112	reparatii@yalco.ro	+4021 232 31 47 +4021 232 31 49	+4021 232 31 76
2	Bucuresti	Edelweiss Grup SRL	B-dul. Vasile Milea nr. 2F 061344	service@edelweissgrup.ro	+4021 319 13 13	+4021 319 13 14
3	Ploiesti	METATOOLS SRL	Str. Poligonului Nr. 2 100070	service@Metatools.ro	+40374 473 034 +40747 118 112	+40244 406 698
4	Bacau	PARTENER SRL	Calea Moinesti nr. 34, 600281	service@partner.ro	+4023 451 03 77	+40234 510 955
5	Cluj	EPINVEST S.R.L.	Stra. Avram Iancului Nr. 502-504 407280	service@epinvest.ro	+40745 637 949	+40264 594 565
6	Baia Mare	PRO TOOLS S.R.L.	Str. Iuliu Maniu, Nr. 28 430131	office@protools.ro	+40262 218 794	+40262 276 535
7	Constanta	TRITON SRL	B-dul Aurel Vlaicu, Nr. 217	office@triton.com.ro	+4037 048 41 55	+4037 048 41 18
8	Tulcea	ABC International SRL	Str. Babadag, Nr. 5, Bl. 1, Sc. A, Parter	service@unelte.com.ro	+40240 518 260	+40240 517 669